RAY FENG MACHINE

Products category

RSB-25/32
RSB-20/20Y

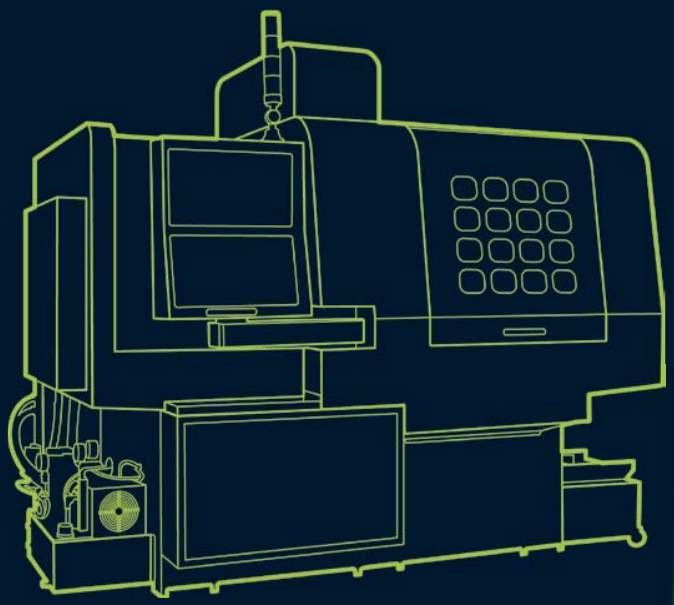

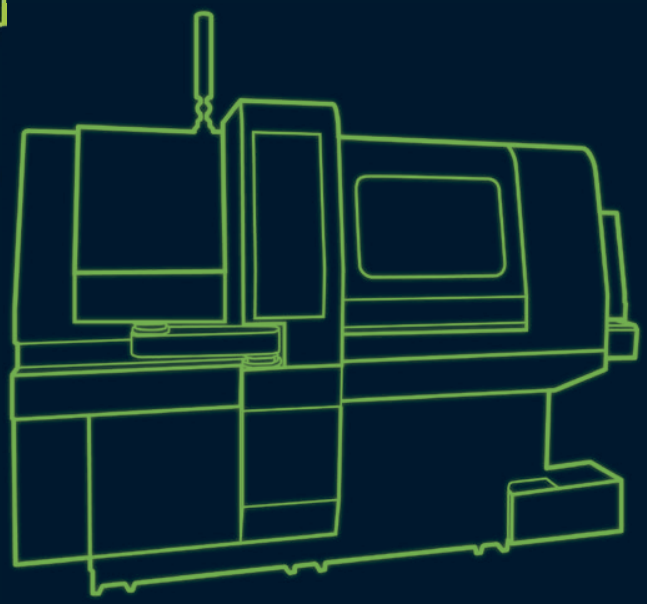

RAY FENG MACHINE CO., LTD.

No.77, Dashun Rd., Rende Dist, Tainan City 71757, Taiwan.
Tel : 886-6-2716866
Fax : 886-6-2713678
E-mail : info@rfmcnc.com
http : //www.rfmcnc.com

Copyright © RAY FENG MACHINE CO., LTD.,

PERYTONE ENGINEERING

«Перитон Инжиниринг»
Эксклюзивный представитель RFM в России

125130, Россия, Москва, Старопетровский проезд, 7Ас5
тел.: +7 (495) 995-55-53
e-mail: info@perytone.ru
www.perytone.ru

RSB

Автомат продольного точения с ЧПУ “Швейцарского типа”

Станки серии RSB оснащены основным шпинделем, противошпинделем, двумя инструментальными системами, осями C1/C2, прецизионными системами позиционирования по осям X1/Y1/Z1/X2/Z2. Это позволяет производить одновременную обработку несколькими инструментами, повышая производительность оборудования. Станки с ЧПУ «швейцарского типа» серии RSB сконструированы, чтобы позволять Заказчику выбрать оптимальную конфигурацию для решения поставленной задачи.

Достоинства:

- **Одновременное управление 7 осями (X1/Y1/Z1/X2/Z2/C1/C2)**
- **Варианты с зажимной или с люнетной цангой**
- **Основной шпиндель и противошпиндель оснащены:**
  - **Осью C**
  - **Дисковыми тормозами**
  - **Двигателями MITSHUBISHI**

Шпиндель

Зажимная цанга может вращаться с высокой скоростью, способствуя лучшему качеству обработанной поверхности и высокой производительности.

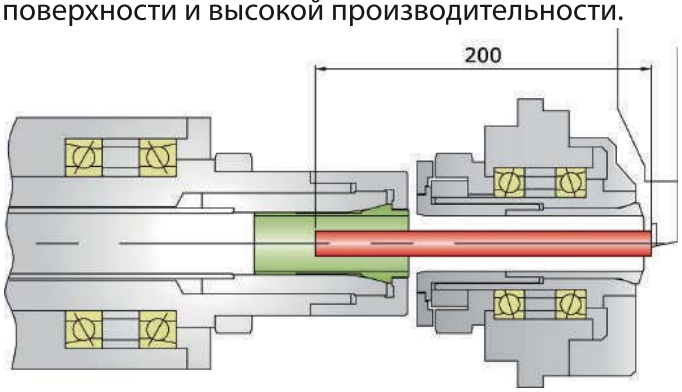

Люнетная цанга минимизирует отходы материала позволяя достичь экономии на стоимости материала.

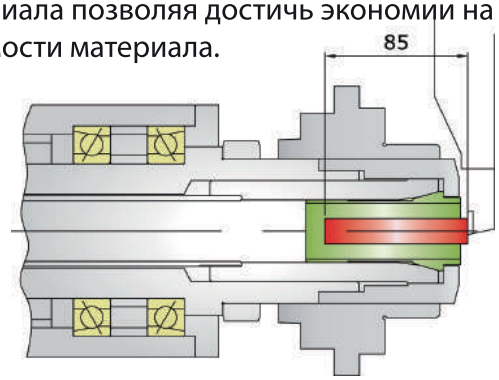

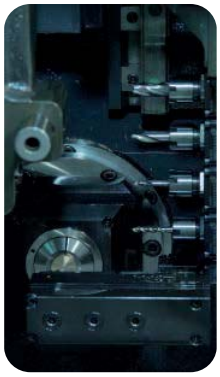

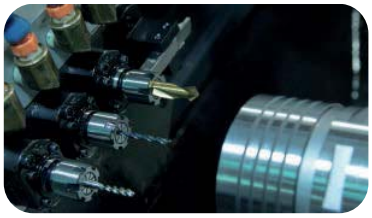

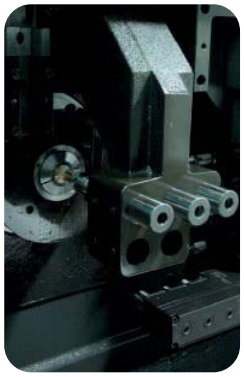

Рабочее перемещение станка серии RSB

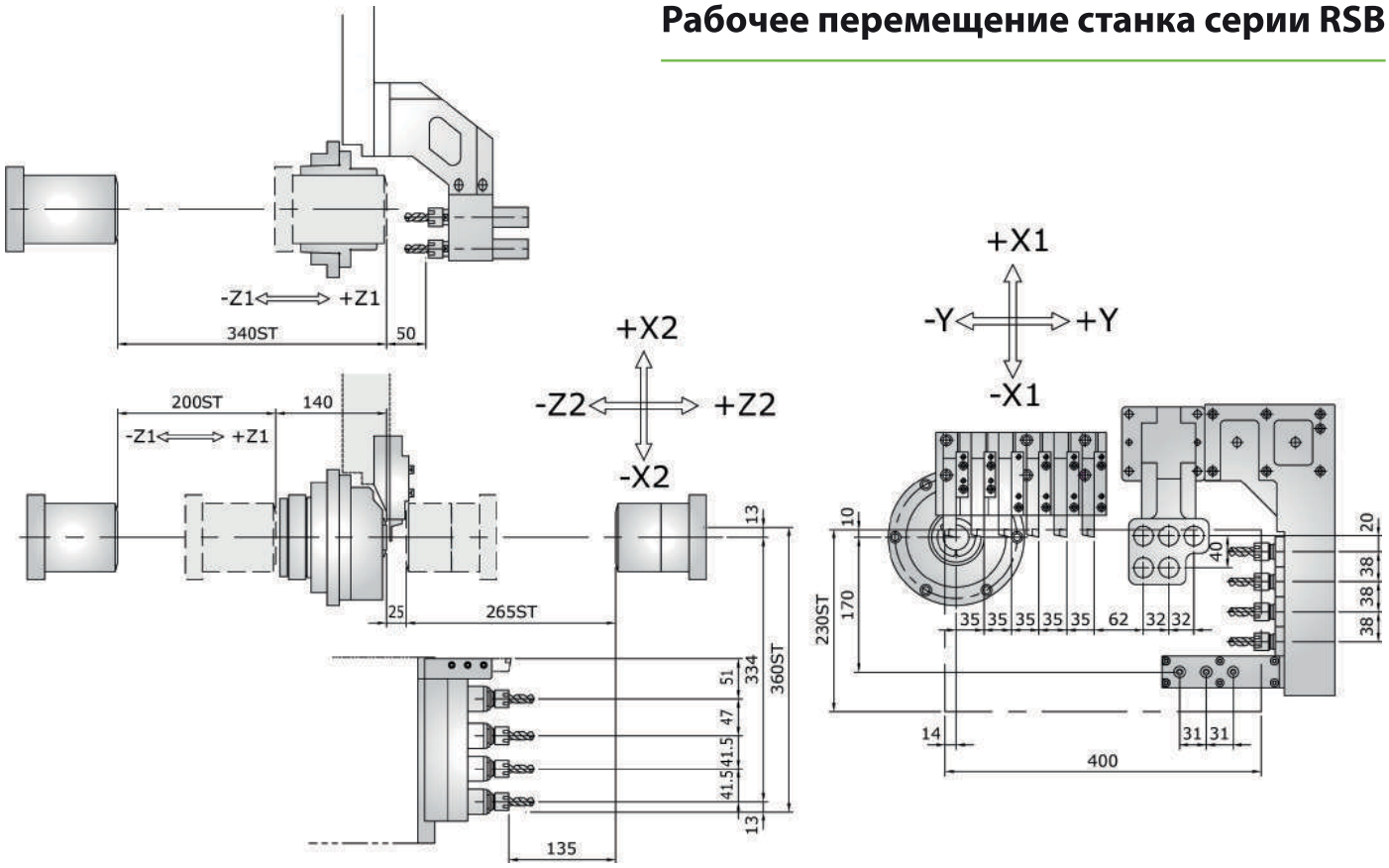

Габаритные размеры станка

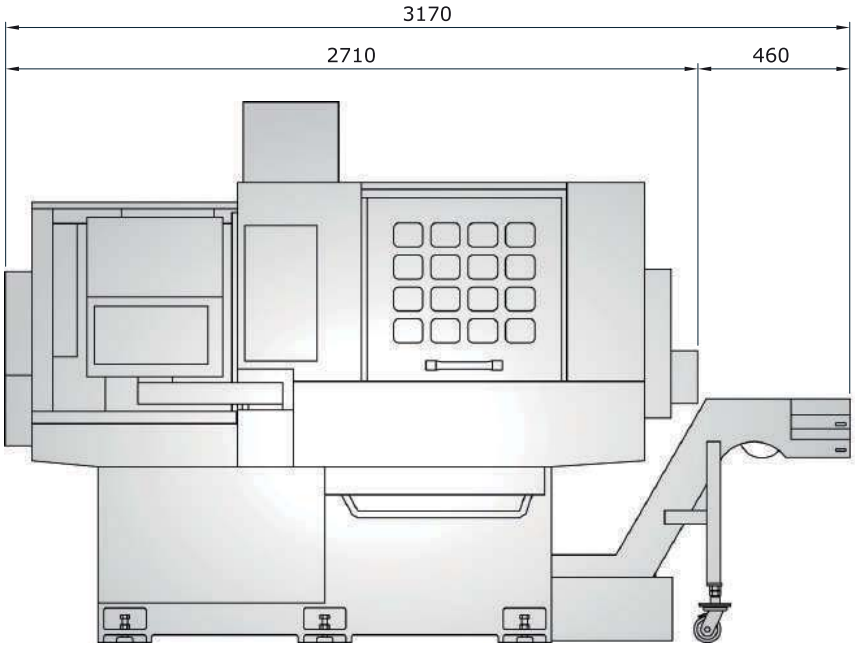

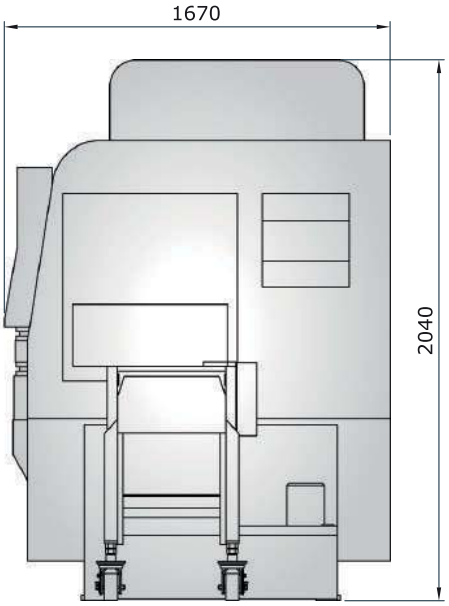

Модель				RSB-25	RSB-32
Основной шпиндель	Максимальный диаметр обрабатываемой детали			Ø 25 мм	Ø 32 мм
	Максимальная длина обрабатываемой детали (с люнетной цангой)			200 мм	
	Максимальная длина обрабатываемой детали (с устройством для работы без люнетной цанги)			50 мм	
	Минимальная величина ввода данных			0,001 мм	
	Инструмент для наружной обработки			☐16 мм x 6 шт.	
	Инструмент для внутренней обработки	Размер державки		C-25-ER16-4 шт. (опц. 5)	
		Максимальный диаметр отверстия при сверлении		⌀ 10 мм	
		Макс. диаметр метчика		M8	
	Приводной инструмент	Количество инструментов		ER16-4 шт. (опц. 5)	
		Максимальный диаметр отверстия при сверлении		⌀ 8 мм	
		Макс. диаметр метчика		M6	
		Максимальный диаметр фрезы		⌀ 10 мм	
	Мощность двигателя приводного инструмента			1,5 кВт	
	Скорость вращения приводного инструмента			6000 об/мин.	
	Мощность двигателя шпинделя			3,5 кВт	5,0 кВт
	Макс. скорость вращения шпинделя			6000 об/мин.	6000 об/мин. 8000 об/мин. (опц.)
	Цанги главного шпинделя			161E 25#	6232
Противо-шпиндель	Максимальный диаметр обработки			Ø 25 мм	Ø 32 мм
	Максимальная длина обработки			50 мм	
	Инструменты для обработки в противошпинделе			☐16 мм x 1 шт.	
	Инструменты для обработки торца детали	Количество инструментов		4 шт.(опц.)	
		Максимальный диаметр отверстия при сверлении	Держатель осевого инструмента	Ø 10 мм	
			Приводной инструмент	Ø 8 мм	
		Макс. диаметр резьбы	Держатель осевого инструмента	M8	
			Приводной инструмент	M6	
	Максимальная скорость вращения противошпинделя			6000 об/мин.	6000 об/мин. 8000 об/мин. (опц.)
	Мощность двигателя противошпинделя			3,5 кВт	5 кВт
	Скорость вращения приводного инструмента			6000 об/мин.	
	Мощность двигателя приводного инструмента			0.75 кВт	
	Цанги противошпинделя			161E 25#	6232

Дизайн и технические характеристики станка могут быть изменены без предварительного уведомления.

Уровень шума составляет 80 дБ(А) на расстоянии одного метра от станка.

Модель		RSB-25	RSB-32
Основные характеристики	Мощность двигателя осей X1/Y1/Z1/X2/Z2/Y2	0.75 кВт	
	Ускоренная подача	22 м/мин.	
	Объем бака СОЖ	140 л	
	Мощность насоса подачи СОЖ	0,75 кВт	
	Размеры станка	2710 x 1670 x 2040 мм	
	Вес нетто станка	3700 кг	3800 кг
	Источник питания	Перем. ток/3 фазы/220В/14кВт	Перем. ток/3 фазы/220В/18кВт
	Система ЧПУ	Syntec/Mitsubishi	
	Мощность мотора СОЖ	0,96 кВт	

Дизайн и технические характеристики станка могут быть изменены без предварительного уведомления
Уровень шума составляет 80 дБ(А) на расстоянии одного метра от станка.

Стандартная комплектация

- Вращающаяся люнетная цанга 1 шт.
- Люнетная цанга 1 шт.
- Цанговый патрон основного шпинделя 1 шт.
- Датчик проверки отрезки детали
- Радиальный приводной инструмент 4 шт.
- Приводной инструмент для обработки в противошпинделе 2 шт.
- Держатель осевого инструмента для обработки в противошпинделе 2 шт.
- Транспортер деталей

Дополнительные опции

- Приводной инструмент для обработки в главном шпинделе
- Приводной инструмент для обработки в противошпинделе
- Устройство для работы без люнетной цанги
- Держатель осевого инструмента для обработки в противошпинделе
- 3-шпиндельный блок приводных инструментов
- 2-шпиндельный блок приводных инструментов
- Инструмент для вихревого нарезания резьбы
- Барфидер (автозагрузчик прутка)
- Конвейер для удаления стружки, с тележкой
- Выталкиватель деталей из противошпинделя
- Вытяжка (уловитель маслянного тумана)
- Система подачи СОЖ высокого давления (70 бар)
- Автоматический стабилизатор (15 кВА / 20кВА)
- Автоматический стабилизатор и трансформатор (15 кВА / 20кВА)

Габаритные размеры станка

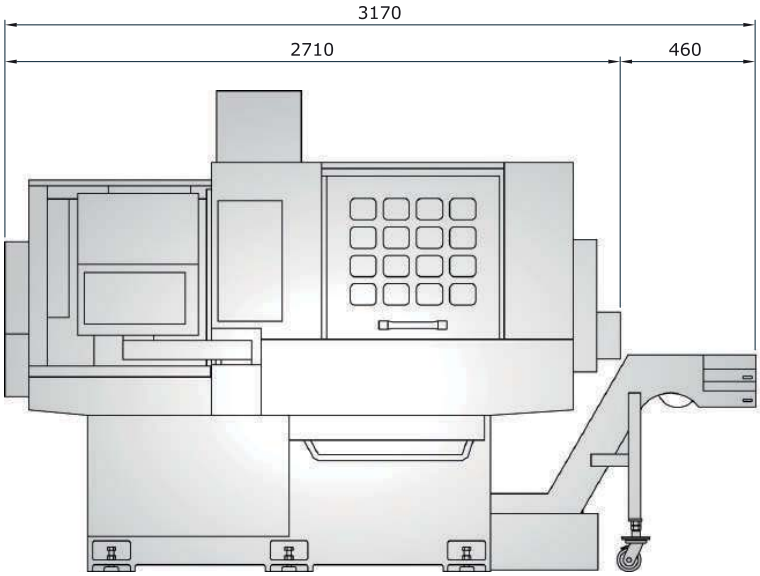

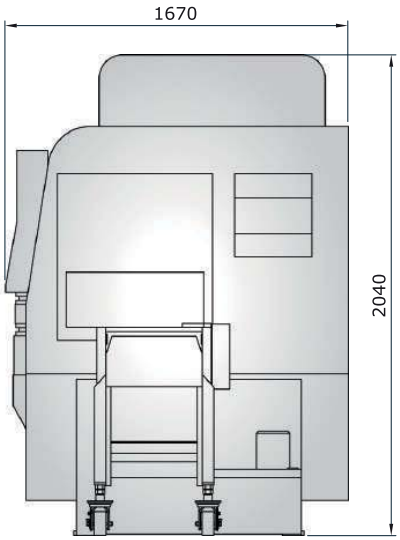

RSB-20

Автомат продольного точения с ЧПУ «Швейцарского типа»

Станки серии RSB оснащены основным шпинделем и противошпинделем с инструментальной системой, позволяющей провести фрезерную обработку с торца детали. Станки этой серии оснащены осью С как для основного, так и для противошпинделя, а так же системой точного позиционирования по всем осям. Двухканальная система ЧПУ позволяет производить одновременную обработку в основном шпинделе и в противошпинделе, что значительно снижает время обработки детали. Конфигурация данной серии станков очень гибкая и позволяет приспособить его для любых задач.

Особенности станка

На станке RSB-20 предусмотрено одновременное управление 7 осями (X1/Y1/Z1/X2/Z2/C1/C2)

На станке RSB-20Y предусмотрено одновременное управление 8 осями (X1/Y1/Z1/X2/Z2/Y2/C1/C2)

Основной шпиндель и противошпиндель оснащены осью С, системой дискового тормоза и двигателями Mitsubishi

Предусмотрены 2 вида исполнения : с люнетной цангой и с устройством для работы без люнетной цанги

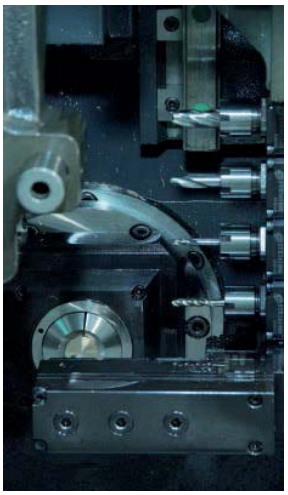

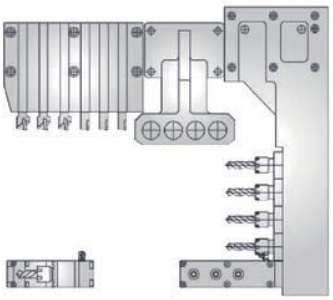

3-шпиндельный блок приводных инструментов

Шпиндель RSB-20

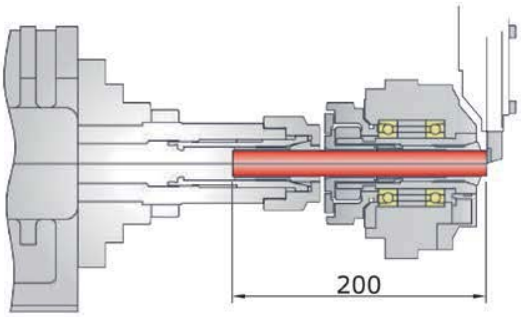

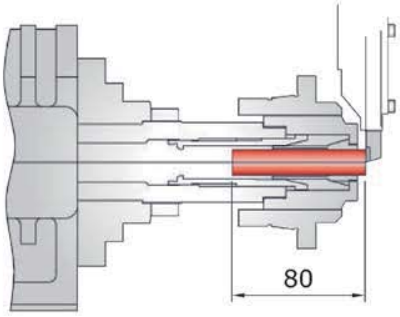

Рабочие перемещения станка серии RSB-20

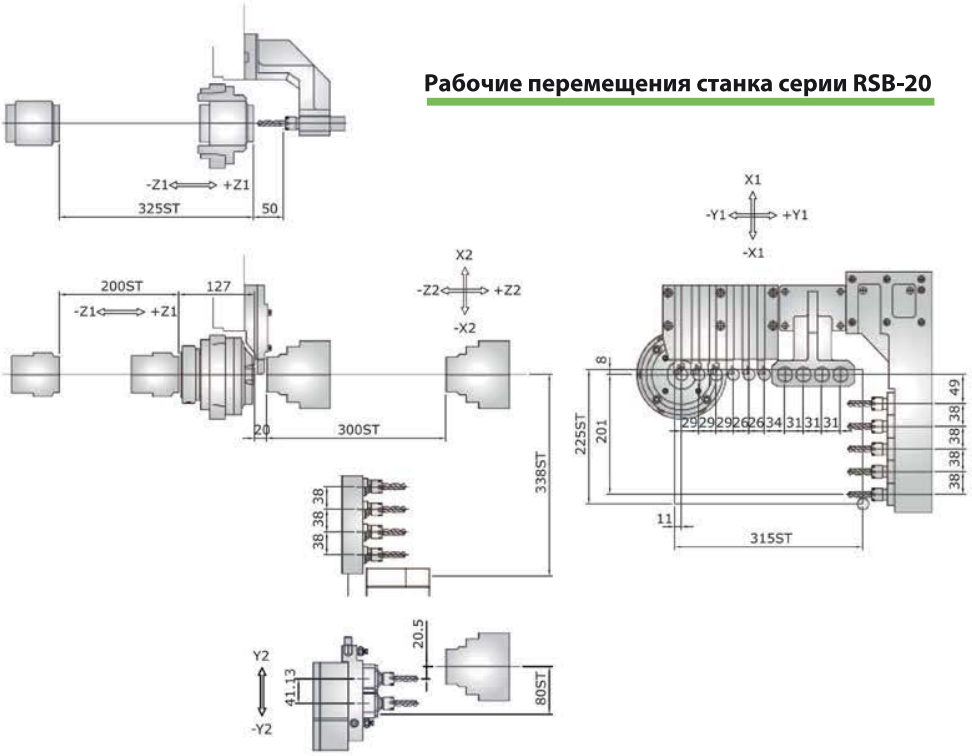

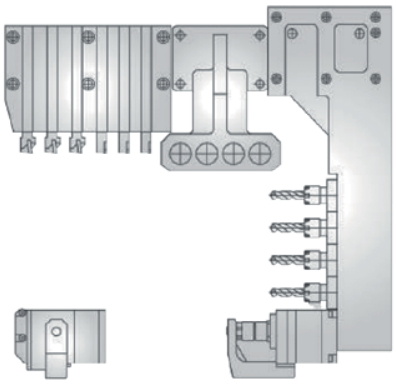

Приспособление для фрезерования пазов

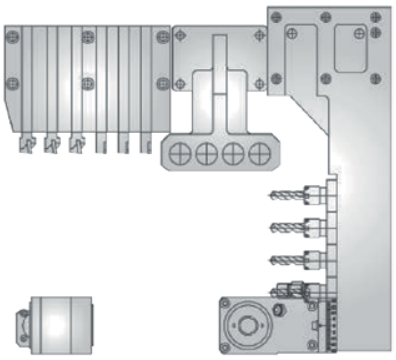

Инструмент для вихревого нарезания резьбы

Модель				RSB-20	RSB-20Y
Основной шпиндель	Максимальный диаметр обрабатываемой детали			Ø 20 мм	
	Максимальная длина обрабатываемой детали (с люнетной цангой)			200 мм	
	Максимальная длина обрабатываемой детали (с устройством для работы без люнетной цанги)			50 мм	
	Минимальная величина ввода данных			0.001 мм	
	Инструмент для наружной обработки			□ 12 мм x 6 шт.	
	Инструмент для внутренней обработки	Размер державки		C-25-ER16 - 4 шт.	
		Максимальный диаметр отверстия при сверлении		Ø 10 мм	
		Макс. диаметр метчика		M8	
	Приводной инструмент	Количество инструментов		ER16 - 4 шт. (Опц. 5 шт.)	
		Максимальный диаметр отверстия при сверлении		Ø 8 мм	
		Макс. диаметр метчика		M6	
		Максимальный диаметр фрезы		Ø 10 мм	
	Мощность двигателя приводного инструмента			1.5 кВт	
	Скорость вращения приводного инструмента			6000 об/мин.	
	Мощность двигателя шпинделя			2.2 кВт / 3.7кВт	
	Макс. скорость вращения шпинделя			10000 об/мин.	
	Цанги главного шпинделя			6216	
Противо-шпиндель	Максимальный диаметр обработки			Ø 20 мм	
	Максимальная длина обработки			50 мм	
	Инструменты для обработки торца детали	Количество инструментов		4 шт.	8 шт.
		Максимальный диаметр отверстия при сверлении	Держатель осевого инструмента	Ø 10 мм	
			Приводной инструмент	Ø 8 мм	
		Макс. диаметр резьбы	Держатель осевого инструмента	M8	
			Приводной инструмент	M6	
	Максимальная скорость вращения противошпинделя			10000 об/мин.	
	Мощность двигателя противошпинделя			2.2 кВт / 3.7 кВт	
	Скорость вращения приводного инструмента			6000 об/мин.	
	Мощность двигателя приводного инструмента			0.75 кВт	
	Цанги противошпинделя			6126	

Дизайн и технические характеристики станка могут быть изменены без предварительного уведомления.

Уровень шума составляет 80 дБ(А) на расстоянии одного метра от станка.

Модель		RSB-20	RSB-20Y
Основные характеристики	Мощность двигателя осей X1/Y1/Z1/X2/Z2/Y2	0.75 кВт	
	Ускоренная подача	30 м/мин.	
	Объем бака СОЖ	150 л	
	Мощность насоса подачи СОЖ	0.96 кВт	
	Размеры станка	2450 x 1380 x 1850 мм	
	Вес нетто станка	3600 кг	3700 кг
	Источник питания	Перем. ток/3 фазы/220В/11кВт	
	Система ЧПУ	MITSUBISHI-M70	

Дизайн и технические характеристики станка могут быть изменены без предварительного уведомления.
Уровень шума составляет 80 дБ(А) на расстоянии одного метра от станка.

Стандартная комплектация

- Вращающаяся люнетная цанга 1 шт.
- Люнетная цанга 1шт.
- Цанговый патрон основного шпинделя 1 шт.
- Цанговый патрон противошпинделя 1 шт.
- Ось С (основной шпиндель и противошпиндель)
- Датчик проверки отрезки детали
- Держатель осевого инструмента 4 шт.
- Радиальный приводной инструмент 4 шт.
- Приводной инструмент для обработки в противошпинделе (RSB-20 2 шт., RSB-20Y 4 шт.)
- Держатель осевого инструмента для обработки в противошпинделе (RSB-20 2 шт., RSB-20Y 4 шт.)
- Транспортер деталей

Дополнительные опции

- Приводной инструмент для обработки в главном шпинделе
- Приводной инструмент для обработки в противошпинделе
- Устройство для работы без люнетной цанги
- Держатель осевого инструмента для обработки в противошпинделе
- 3-шпиндельный блок приводных инструментов
- 2-шпиндельный блок приводных инструментов
- Инструмент для вихревого нарезания резьбы
- Держатель осевых инструментов для сверления глубоких отверстий
- Барфидер (автозагрузчик прутка)
- Конвейер для удаления стружки,с тележкой
- Выталкиватель деталей из противошпинделя
- Вытяжка (уловитель маслянного тумана)
- Система подачи СОЖ высокого давления (70 бар)
- Автоматический стабилизатор (15 кВА)
- Автоматический стабилизатор и трансформатор (15 кВА)

Габаритные размеры станка

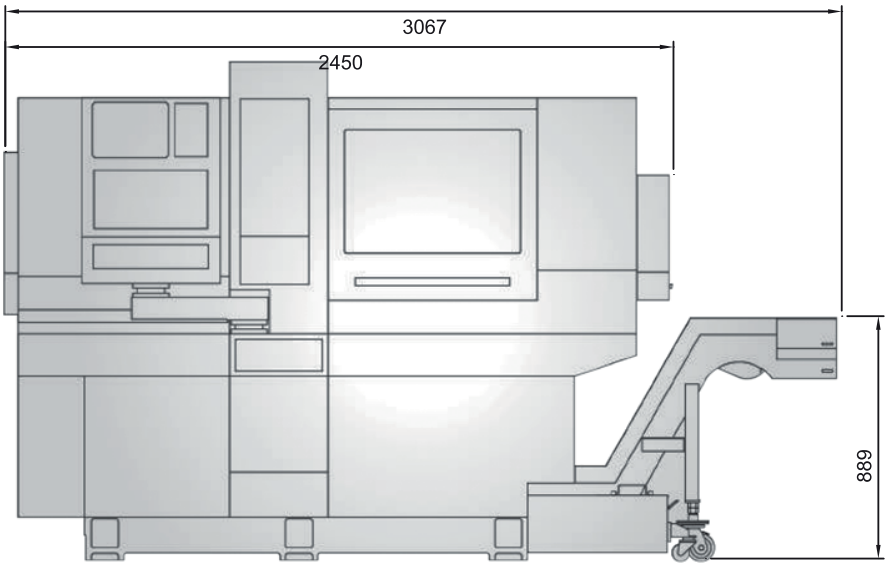

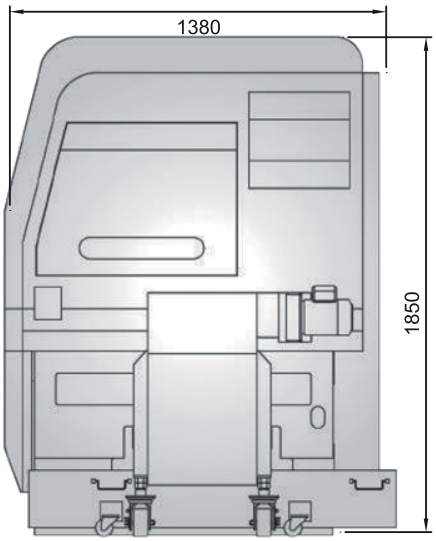

Для заметок

ООО «Перитон Инжиниринг»

125130, Россия, Москва,
Старопетровский проезд, 7Ас5
тел.: +7 (495) 995-55-53
e-mail: info@perytone.ru
www.perytone.ru