PERYTONE
INDUSTRIAL

ПЕРИТОН ИНДАСТРИАЛ

Современные технологии
Металлообрабатывающее оборудование
Профессиональный сервис

Токарное и фрезерное оборудование
VICTOR TAICHUNG

ПЕРИТОН ИНДАСТРИАЛ –

эксклюзивный дистрибьютор VICTOR TAICHUNG в России с 2005 г

Компания ПЕРИТОН ИНДАСТРИАЛ основана в 2005 г.

За период 2005-2016:

- Поставлено свыше 1 300 единиц оборудования
- Реализовано свыше 160 проектов

VICTOR TAICHUNG MACHINERY WORKS CO., LTD.
No. 266, Sec. 3, Taichung Kan Rd., Taichung, Taiwan
Tel: +886-4-23592101 Fax: +886-4-23584541

EXCLUSIVE AGENT CONFIRMATION LETTER

REF NO. Perytone-2014
DATE: 23 May, 2014

We hereby confirm that Perytone Industrial, (registered at 11, Staropetrovski pr. Moscow, 125130 Russia) is acting as our exclusive agent of our below mentioned products in Russia, Belarus and Kazakhstan markets. The exclusive agent is only authorized and limited for the solicitation orders, quotations, and supplying after-sales service to users in above mentioned market for the following products:

1. Victor CNC Lathe
2. Victor Machining Center

This exclusive agent confirmation letter is not assignable, and to become effective from 23/May/2014 to 23/May/2017 and will be automatically terminated from 24/May/2017.

PERYTONE INDUSTRIAL

VICTOR TAICHUNG MACHINERY WORKS CO., LTD.

Frank Lin/on behalf of Victor Taichung

Услуги

- Разработка технологических решений, инжиниринг
- Поставки металлообрабатывающего оборудования
- Профессиональный сервис

9 сервисных инженеров ПЕРИТОН ИНДАСТРАЛ сертифицированы VICTOR TAICHUNG

Victor Taichung Machinery Works Co. Ltd

Видеоролик о VICTOR TAICHUNG: https://www.youtube.com/watch?v=INFZLHdNUxo

Важные факты

Дата основания: 30 сентября 1954 г.

Капитал: 36.6 MUSD

Оборот: 165 MUSD (2014)

Персонал: >1 250 чел. (2014)

Вехи развития VICTOR TAICHUNG

Первый станок с ЧПУ в 1979 г.
(Горизонтальный токарный)

Первый вертикальный обрабатывающий центр в 1981 г.

Первый термопласт-автомат в 1986 г.

Первый вертикальный двухпаллетный токарный станок в 1998 г.

Первый горизонтальный обрабатывающий центр в 1993 г.

Первый многозадачный 5-осевой токарно-фрезерный центр в 2009 г.

Вехи развития VICTOR TAICHUNG

1984 Первая тайваньская станкостроительная компания, прошедшая сертификацию по стандартам JMI

1990 Публичная лицензированная компания (PLC). Сертификат ISO-9001, выданный TUV Rheinland

1992 Лаборатория ЧПУ и линия гибкой производственной системы

1993 Национальная премия за качество

1996 Веб-сайт Victor : http://www.or.com.tw

1997 Сертификат ISO-14000, выданный TUV Rheinland

2003 Запуск участка прецизионной обработки

VICTOR TAICHUNG сегодня

Основные продукты и производственные мощности (2015)

- Горизонтальные токарные станки с ЧПУ (120 ед./месяц)
- Вертикальные токарные станки с ЧПУ (5 ед./месяц)
- Горизонтальные обрабатывающие центры (4 ед./месяц)
- Вертикальные обрабатывающие центры (70 ед./месяц)
- Термопласт-автоматы (80 ед./месяц)
- Литье из чугуна Meehanite® (1 200 тонн/месяц)
- Обработка листового металла
- Модернизация и восстановление оборудования и оснастки

5-е место в рейтинге станкостроителей Тайваня

- Common Wealth - Наиболее авторитетный политико-экономический журнал Тайваня
- Журнал публикует ежегодный рейтинг 2000 лидирующих компаний Тайваня
- 16 станкостроителей Тайваня присутствуют в рейтинге 2000
- VICTOR TAICHUNG занимает 5-е место среди станкостроителей (2015)

Top 16 Machine Tool Builders in Taiwan (in 2015):

Ranking in top 2000 enterprises. '13	'14	'15	M.T. ranking	Company name	Sales USD (mil's)	Capital USD (mil's)	Main product (listed as larger % of overall sales)
369 1139	325 1144	305 1200	1	Tong Tai (+**Quick Tech**) Honor (+**Apec**)	287.2 (41.2)	172.9 (11.1)	M/C tools, PCB drilling
446 742	363 631	377 615	2	Goodway Awea	223.7 (118.9)	31.3 (28.75)	M/C tools
146 (976)	148 (935)	505 899	3	FEELER (+**Sanco+Ecoca…**) Leadwell	154.5 (68.8)	0.63 (19.15)	M/C tools, etc…(too many to list all)
512	496	533	4	YCM (Yeong Chin)	141.5	17.7	M/C tools, **EDM**
568	**549**	**583**	**5**	**VICTOR Taichung**	**128.1**	**34.3**	**M/C tools, PIM**
717	542	614	6	Taiwan LITZ	119.9	16.5	Tapping & Mach. centers
621	602	627	7	Hartford (She Hong)	113.3	21.2	Machining centers
810	847	721	8	WELE (+Toyoda)	95.3	21.6	M/C tools
779	827	727	9	You-Ji	93.7	21.9	M/C tools
767	743	759	10	Taiwan TAKISAWA	87.5	22.2	Lathes, PCB drilling
861	874	822	11	Buffalo (Microcut)	78.6	6.6	M/C tools
886	880	896	12	Chevalier (Falcon)	69.2	24.03	Grinding, M/C tools
960	958	939	13	Kafo	63.5	33.75	Machining centers
1070	1022	958	14	Quaser	61.8	11.0	Machining centers
1265	1277	1165	15	Hardinge Taiwan (+Bridgeport)	43.9	0.03	M/C tools
1251	1241	1248	16	Kent	38.3	30.5	Machining centers

*Exchange rate is based on 1 USD=**32** TWD.

http://english.cw.com.tw/front.do?action=showPage&page=aboutUs

7 производственных площадок

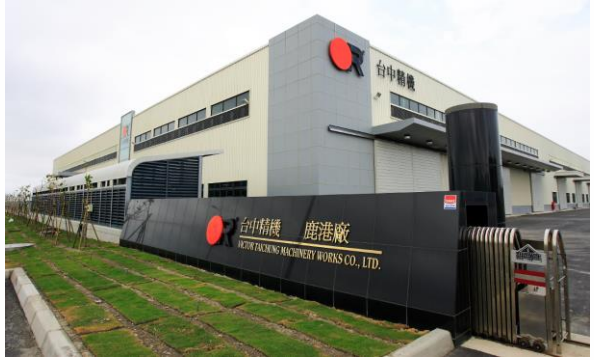

4 завода в Тайване

(Общая площадь 107 049 m2):

Taiwan Blvd.

Industry park

Ho-Li (Литейное производство)

Lu-Kang (Обработка листового материала)

3 завода в Китае:

(Общая площадь 150 000 m2)

Shanghai (Сборка станков с ЧПУ)

Kuangzhou (Сборка ТПА)

Tianjin (Металлообработка)

Современное производство

Собственное литейное производство из чугуна Meehanite®

Пятиосевые обрабатывающие центры

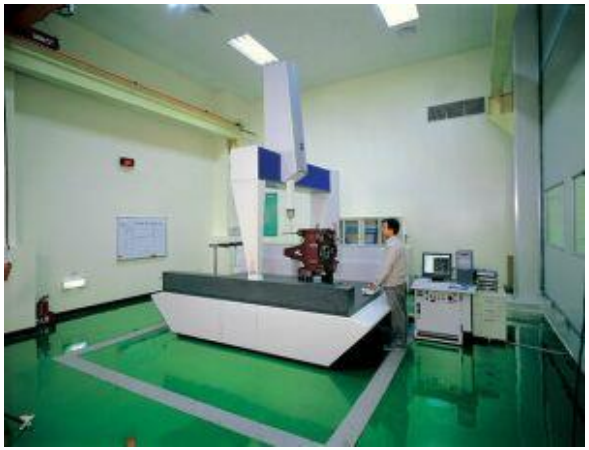

Координатно-измерительное оборудование

Прецизионная обработка

Современное производство

Сборка шпинделей
и револьверных головок

Сборка
токарного оборудования

Сборка фрезерных
обрабатывающих центров

Приемочные испытания

Факторы надежной и безотказной работы

- Собственный литейный завод (чугун Meehanite®)
- 65% ответственных комплектующих собственного производства
  - Шпиндели
  - Револьверные головки (Стандартные, VDI, BMT)
  - Задние бабки
  - Коробки передач
  - Суппорты
  - Кожуха, защиты
- Высококачественные покупные комплектующие
- Контроль качества на всех этапах производства
- Сертификаты ISO 9001, ISO14001

✓ Безотказная работа в течение длительного срока

✓ Стабильное качество производства изделий в течение всего срока эксплуатации

Оборудование VICTOR TAICHUNG работает на заводах…

…более, чем в 40 странах, включая:

Примеры деталей, изготавливаемых на оборудовании VICTOR TAICHUNG

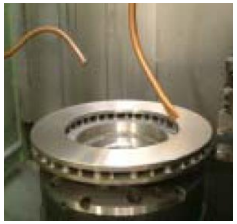

- Тормозной диск (Nissan, на Vturn V300/V560)
- Корпус дифференциала ((1) Nissan, на VT-V560 + VC-70; (2) Dana VT-iV250 + Vc-85C + VT-26/60 + VC-70APC)
- Моноблочная кассета велосипеда (Sram, на VC-102)
- Коленчатый вал мотоцикла

  (HaoJue Motorcycles, на Vturn-A26/85)
- Картер двигателя мотоцикла

  (HaoJue Motorcycles, на VC-H400)
- Лопасти авиадвигателей и другие детали

  для аэрокосмической отрасли (Chaheng Precision – одобренный поставщик Rolls-Royce, Snecma, Honeywell, на VC-H630, Vturn-26/36, Vcenter-145)
- Блок цилиндров и головка блока автомобильного двигателя (Hyundai, на VC-H1000)
- Прецизионные детали на заказ

  (Spensal, UK на VC-70, Vturn-36, VTII-26, VT-A20)

Оборудование VICTOR TAICHUNG

Горизонтальные токарные ОЦ

Vturn-P16/20

- Направляющие качения
- Экономичная модель

Vturn-16/20(E)/26(HD)/36/40(Y)/45(Y)/46

- Направляющие скольжения
- Ось С для VT-36/40/45
- Перемещение по оси Z до 3250 мм

VturnII-16/20

- Направляющие скольжения
- Шпиндель оси С со встроенным мотором
- Заднее расположение конвейера стружки

Vturn-A16/20/26

- Направляющие скольжения
- Шпиндель и противошпиндель со встроенными двигателями
- Двигатели Victor осей С и Y
- Револьверная головка Victor

Вертикальные токарные ОЦ

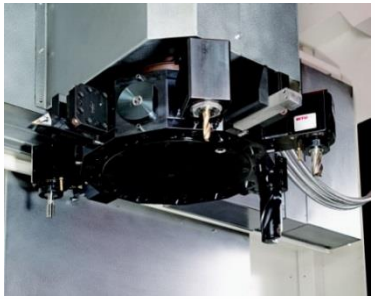

Vturn-V560/V760/V1000

- Направляющие скольжения
- Ось С
- Максимальный патрон 18” / 25”/ 40”

Vturn-V22W/V24W

- Для обработки колесных дисков
- Две револьверные головки
- Авто-сменщик паллет
- Максимальный типоразмер колеса 26.5”

Вертикальные обрабатывающие центры

Vcenter-55/70/85/102/110/130/145/165

- Неподвижная колонна С-формы
- Автосменщик паллет доступен для Vc-55/70
- Возможно исполнение с направляющими скольжения

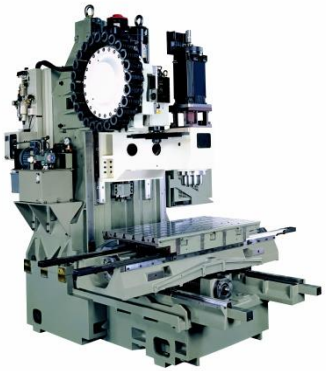

Vcenter-A72/ A85/ A110/ A130

- Усиленная неподвижная колонна С-формы
- Подача 42/42/42 м/мин
- Ускорения по оси Z: 0.75G
- Прямой привод шпинделя 12 000 – 20 000 об/мин

Вертикальные обрабатывающие центры

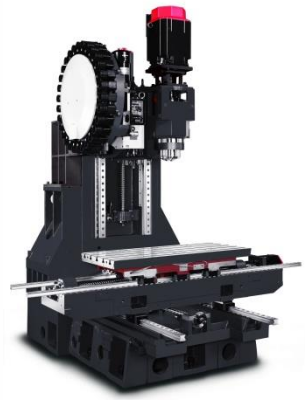

Vcenter-P106

- Неподвижная колонна С-формы
- Подача 48/48/32 м/мин
- Прямой привод шпинделя
  12 000 об/мин
- Магазин на 30 инструментов
- 2+1 конвейеров стружки
  в стандартной комплектации

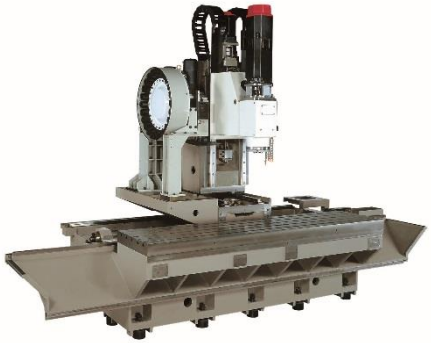

Vcenter-205

- Подвижная колонна С-формы
- Длинный неподвижный стол
- Прямой привод шпинделя
  12 000 об/мин
  в стандартной комплектации

Горизонтальные обрабатывающие центры

Vcenter-H400/H500/H500HS/H630HS

- Станина Т-формы
- Направляющие качения
- Встроенный шпиндель
  BT-50/ 6 000 об/мин или BT-40/ 14 000 об/мин

Vcenter-H630/H630HD

- Станина перевернутой Т-формы
- Направляющие скольжения
- BT-50/ 4 500 об/мин

Vcenter-H1000

- Станина перевернутой Т-формы
- Направляющие скольжения
- BT-50/ 4 500 об/мин
- Масса станка 31.4 тонны

Многоцелевые токарные обрабатывающие центры

Vturn-X200

- Многоцелевой центр
- Два шпинделя для токарной обработки
- Фрезерный шпиндель с прямым приводом
- Обработка по 4 или 5 осям за одну установку
- Магазин на 40 инструментов

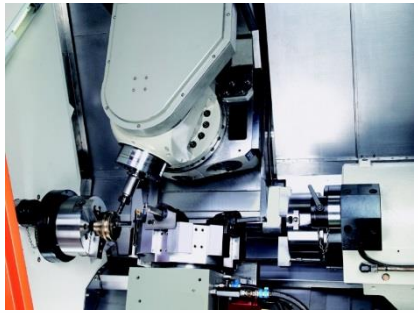

Vturn-Q200

- До ТРЕХ револьверных головок с осью Y
- Два шпинделя – двойная производительность
- Револьверные головки BMT
- Встроенная автоматизация

5-осевые обрабатывающие центры

Vcenter-AX350

- 5-осевая обработка
- Роликово-эксцентриковый безлюфтовый привод стола
- Высокая скорость подачи 48/48/48 м/мин
- Прямой привод шпинделя 12 000 об/мин
- Магазин на 40 инструментов

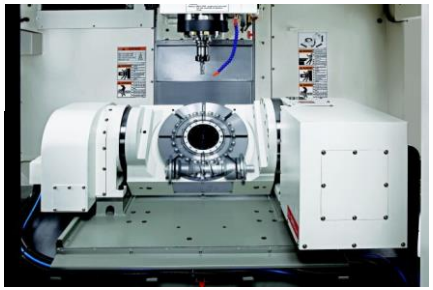

Vcenter-AX800

- 5-осевая обработка
- Подвижная колонна С-формы
- Обработка деталей большого размера – диаметр до 1 000 мм
- Момент оси С = 3 433 Нм
- ВВТ-40, 15 000 об/мин
- Шпиндель с прямым приводом (22 кВт) в стандартной комплектации

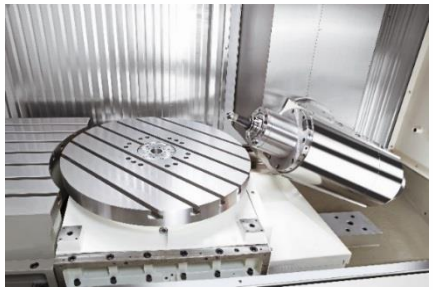

Интегрированные решения

Автоматизированные ячейки

- Портальные роботы
- Встраиваемые роботы
- 6 паллет

Решения для обработки колесных дисков

Референции VICTOR TAICHUNG

Европа:

Netherlands – Lemmens, Cools
Belgium – MC Watteeuw (BMT Group), SA Wema,
Denmark – Grundfos,
France – Franmatome Connetors, Deco Meca…
Germany – Kienle GemH, Baumgartner, Bernd Walther…
Italy - B&W Laver-Holland Dpiagio…,,
Turkey – Gamak, Yilmaz Reduktor, UZEL Traktor…
Switzerland – ABB Kraftwerke AG, Maag Pump System AG…
UK – ZF Lemforder, Group…Royal Mint , PRD Fasteners, COMAC Precision Engg, ring. BWI Dawson, British Steel Corporation
Slovakia– Viena International
Sweden – Leax AB, Lyckes Produktion
Finland – CN Center, Tekopa

Америка:

US and Canada - Zimmer, Dyna Corp., ITT Fluid Technology, Winters Performance…
Argentina – Bertini, Valmec, Cavagnaro Mecanizados, Establecimiento,
Venezuela – Dana, Desarrollo Venezolano Ind.,
Brazil – Metalurgica Schadek Ltda.

Азия:

S. Korea - Hyundai Motors
Japan – Fanuc, Mitsubishi,
Thailand – TEP, Turbo Industry, Satien Stainless Steel, Mitsubishi
Malaysia – Bright Rims Manufacturing, Master Alloy
Indonesia – Prima Alloy, Meshindo Alloy Wheel, Excel Metal, Braja Mukti Cakra (BMC), AT INDONESIA (ATI), Alcar Chemco Indonesia (ACI)
India – ASB International, Synergies, Adroit, Metso, Enkei, Pranitha Emgg.
Sri Lanka – Clipsal, **UAE** – Emirate Steel Pipes
Israel – Iscar, Tamor.
Pakisatn – Ali Brother, Agriauto, Dawood, Shaheen, Hussein, MUMTAZ
Iran-Sanatkadeh Azar

Оборудование VICTOR TAICHUNG на заводах глобальных компаний

Japan
ISHIKAWA IRON MANUFACTURING
TAIHEIYO Precision Machinery Co., Ltd.
KOSO CONTROL ENGINEERING Co., Ltd.
IWAI Machinery Co., Ltd.
HAIJIA VEHICLE PARTS Co, Ltd.
A.M.C. LTD
NIKUNI PUMPS Co., Ltd.
DONGYANG TANSO Co. Ltd.\
SANYO COMPRESSOR
TO TO Co., Ltd.
FENGJIN AUTO PARTB Co., LTD
MIKI PULLEY Co., Ltd.
MIKUNI MAKINO MACHINERY Co, Ltd.
SHOWA ShockAbsorber Co., Ltd.

Australia
BRENNER ENGINEERING Pty. Ltd.

U.S.
MEILIN MACHINERY Co., Ltd.
AITL MANUFACTURING Inc.
FALK Power Transmission Co., Ltd.
CUMMINS ENGINE Co., Ltd.
EATON HYDRAULICS Systems Co,. Ltd.
EATON Truck & Bus Components Co.
ASIMCO CAMSHAFT Co, Ltd.
GM Dongyue Powertrain Co., Ltd.
KOHLER Kitchen & Bath Products Co., Ltd.
DANAHER MOTION Co., Ltd.

Germany
SANDMANN FOUNDRY Co., Ltd
BAUCH Powertrain Components
SEW-MOTORS Co., Ltd.
MAHLE ENGINE Components (Yingkou)
MOVEVER BBS WHEEL
GKN DRIVE SHAFT
ZF STEERING

Belgium AMTECH Precision Machinery
U.K. SPIRAX SARCO Engineering
France SAINT GOBAIN PERFORMANCE PLASTICS

Оборудование VICTOR TAICHUNG в России

РОБОТИЗИРОВАННЫЕ ЛИНИИ:

РОСТАР (г. Набережные Челны) – производство автомобильных деталей (свыше 30 единиц оборудования)

ЧКПЗ (г. Челябинск) – Обработка колесных дисков для грузовых автомобилей

(свыше 35 единиц оборудования)

СИБЭЛЕКТРОМОТОР (г. Томск) и ВЭМЗ (г. Владимир) – производство валов электродвигателей (свыше 10 единиц оборудования)

ПРОЕКТЫ С ПОСТАВКОЙ И ВВОДОМ В ЭКСПЛУАТАЦИИ ТЕХНОЛОГИЧЕСКИХ ЛИНИЙ

(СВЫШЕ 10 ЕДИНИЦ ОБОРУДОВАНИЯ НА ОДНОМ ПРЕДПРИЯТИИ):

РУСТ-95, г. Гатчина, г. Колпино - свыше 40 единиц оборудования

КЭМЗ, г. Калуга – свыше 30 единиц оборудования

Правдинский радиозавод, г. Балахна – свыше 20 единиц оборудования

Корпорация «Защита», г. Фрязино – свыше 15 единиц оборудования

КБ «Мотор», г. Москва – свыше 10 единиц оборудования

и др.

Строящийся новый производственный комплекс и штаб-квартира VICTOR TAICHUNG

ПЕРИТОН ИНДАСТРИАЛ

- Комплексные решения технологических задач
- Экономическая эффективность решений
- Надежность оборудования
- Высококачественный клиентский сервис

Москва, Старопетровский проезд, 11

+7 495 995 55 53

www.perytone.ru